AIR/EAU INTÉRIEURE - RÉNOVATION DE CHAUFFAGE EXISTANT

Château de Touny - 2011

LW 310

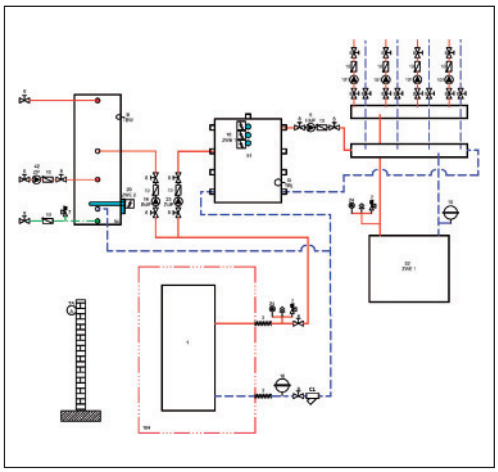

Chauffage et Eau Chaude Sanitaire pour un espace de convivialité

Lieu : Lagrave (Tarn - 81)

Bâtiment : Château pour organisation de séminaires et réceptions
Hébergement en chambres et gîtes

- Château construit en 1860

Solution Alpha-InnoTec	
Pompe à chaleur	Pompe à chaleur Air / Eau intérieure LW 310
Source de chaleur	Air extérieur
Composants système	Préparateur d'Eau Chaude Sanitaire 500 L, WWS 507 Ballon tampon de découplage 500 L, TPS 500 Régulation électronique Lux 2.0
Emetteurs / distribution	Radiateurs fonte
Puissance calorifique	35 kW
	Maintien de la chaudière existante en relève de pompe à chaleur, gestion par régulation Lux 2.0
Bilan	
Consommation avant travaux	18 000 L FOD
Réduction des coûts de consommation	8 000 € par an (estimation)
Retour sur investissement	Inférieur à 4 ans
Réduction des émissions de CO_2	3800 kg CO_2 par an
Services associés	
Extension de garantie à 3 ans pièces et main d'œuvre	
AlphaWeb pour la durée de vie de l'installation	
Partenaire Alpha-InnoTec	
Lagrèze et Lacroux – Albi (81)	

© Alpha-InnoTec France - RCS Strasbourg 501 594 220 - MF11-0017, 08/2011